Montageanleitung

Einzelraumregelung für Fußbodenheizung

mit RTL - Funktion und Durchflussmengenregler

Artikel-Nr.: **CBRTLPL**

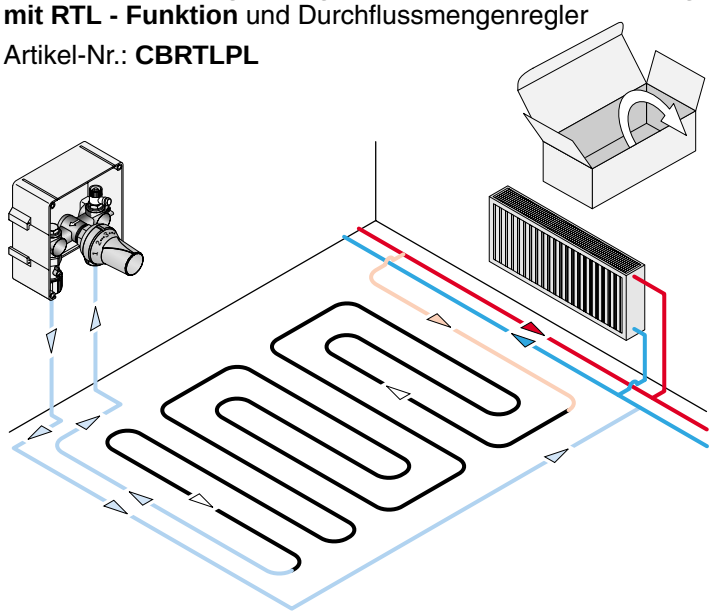

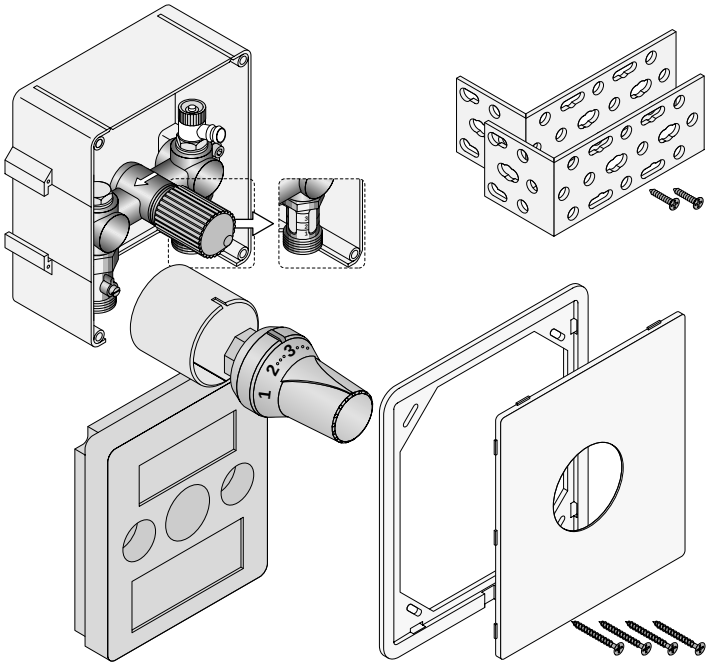

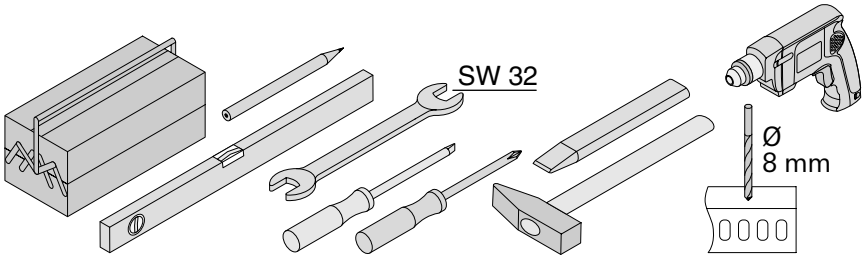

Bauseitige Beistellungen:

Eurokonus (3/4 Zoll)

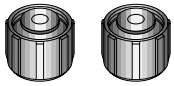

+ Anschlußmaterial

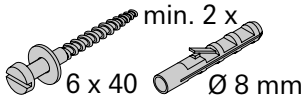

1

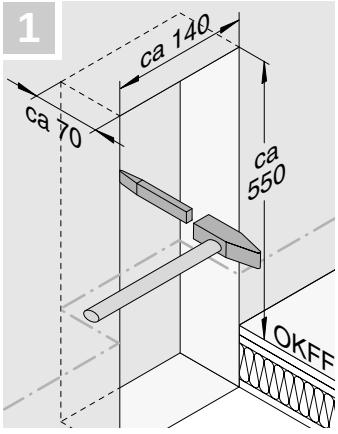

Alle Maßangaben in mm

2

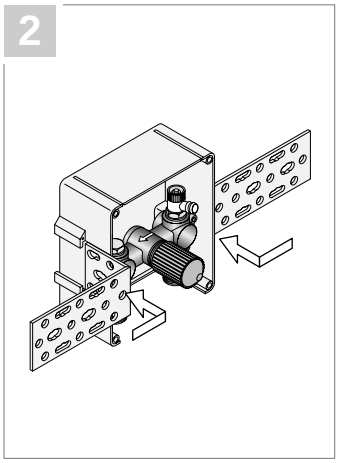

3

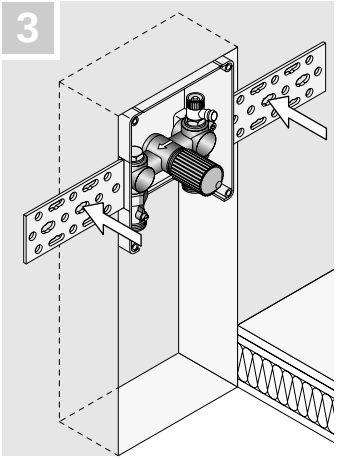

4

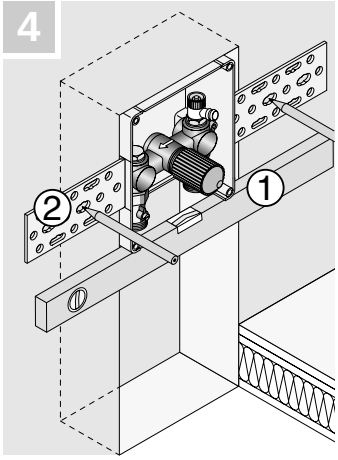

5

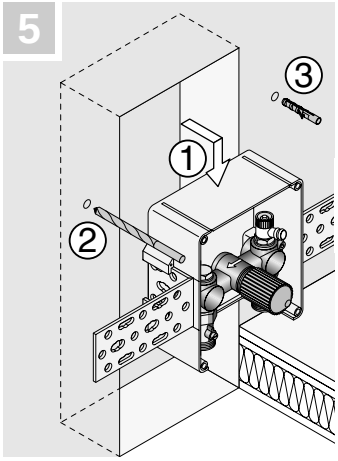

6

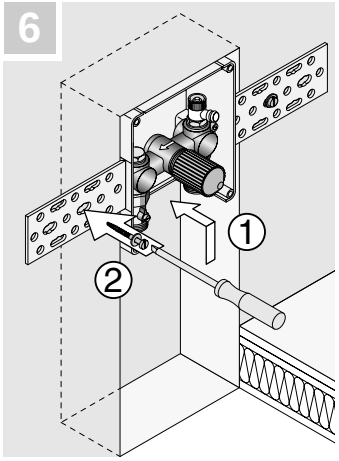

7 Einbautiefe

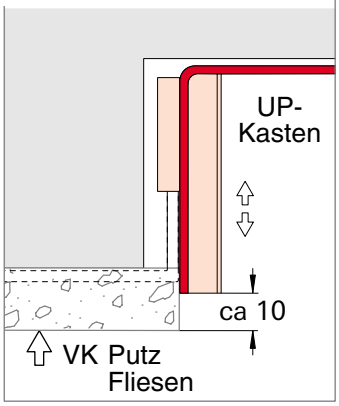

8 Arretierung

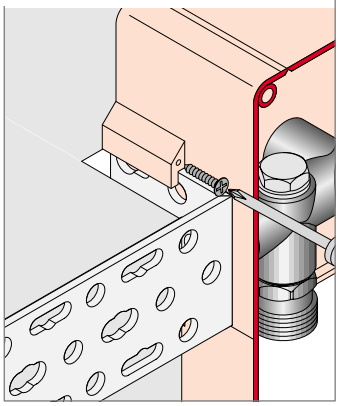

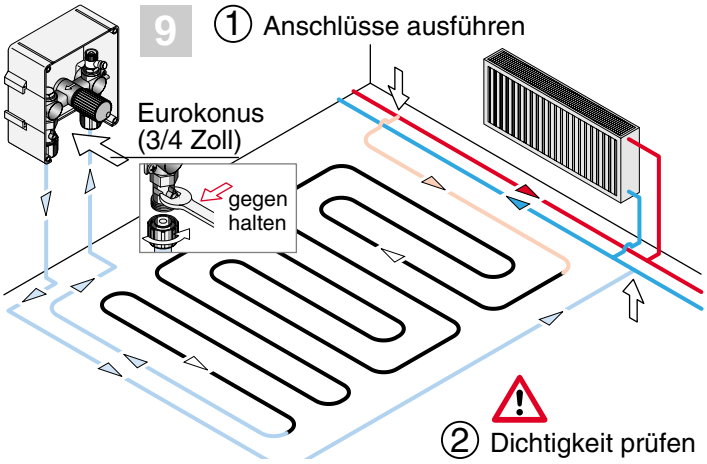

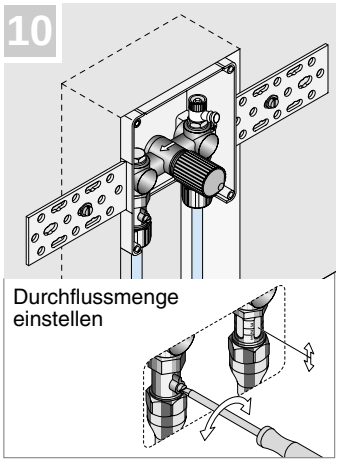

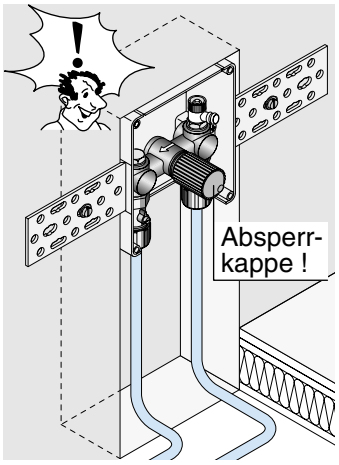

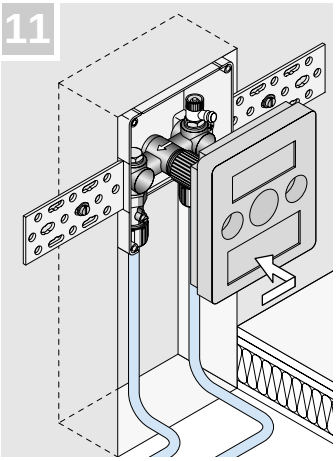

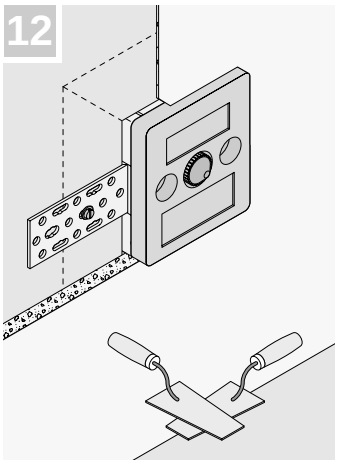

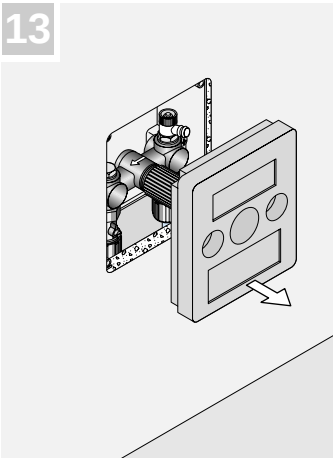

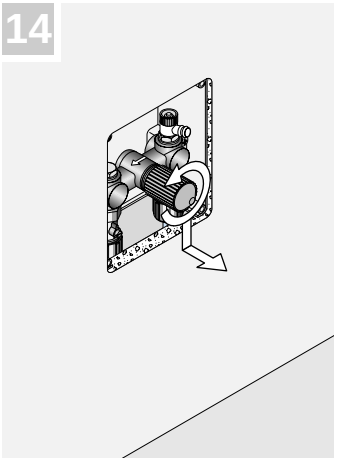

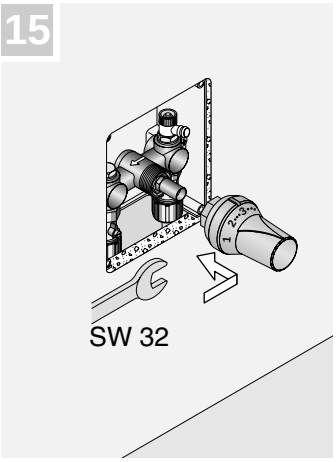

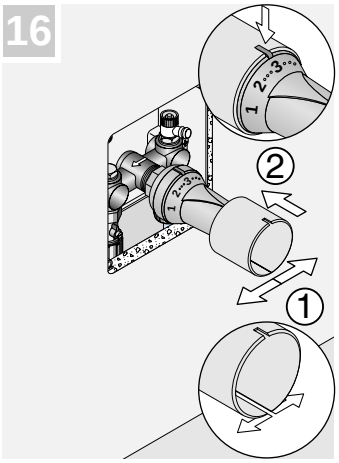

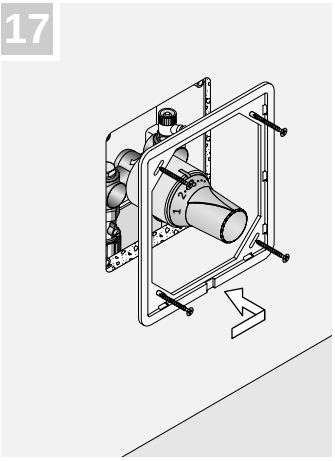

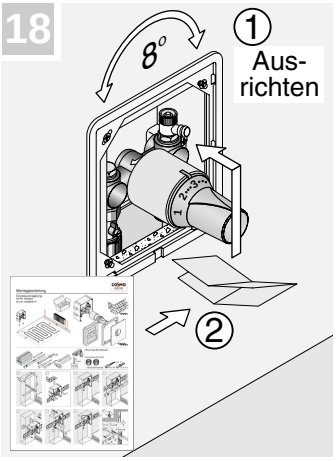

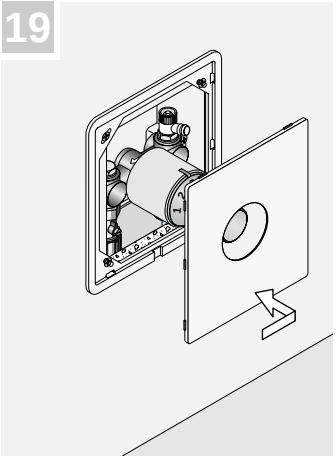

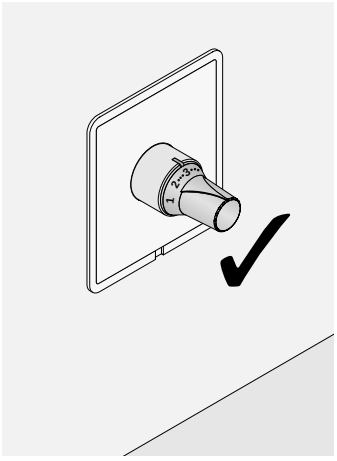

COSMO
GUTES KLIMA
BESSER LEBEN

COSMO GmbH
Brandstücken 31 • 22549 Hamburg • www.cosmo-info.de • info@cosmo-info.de